OS-22

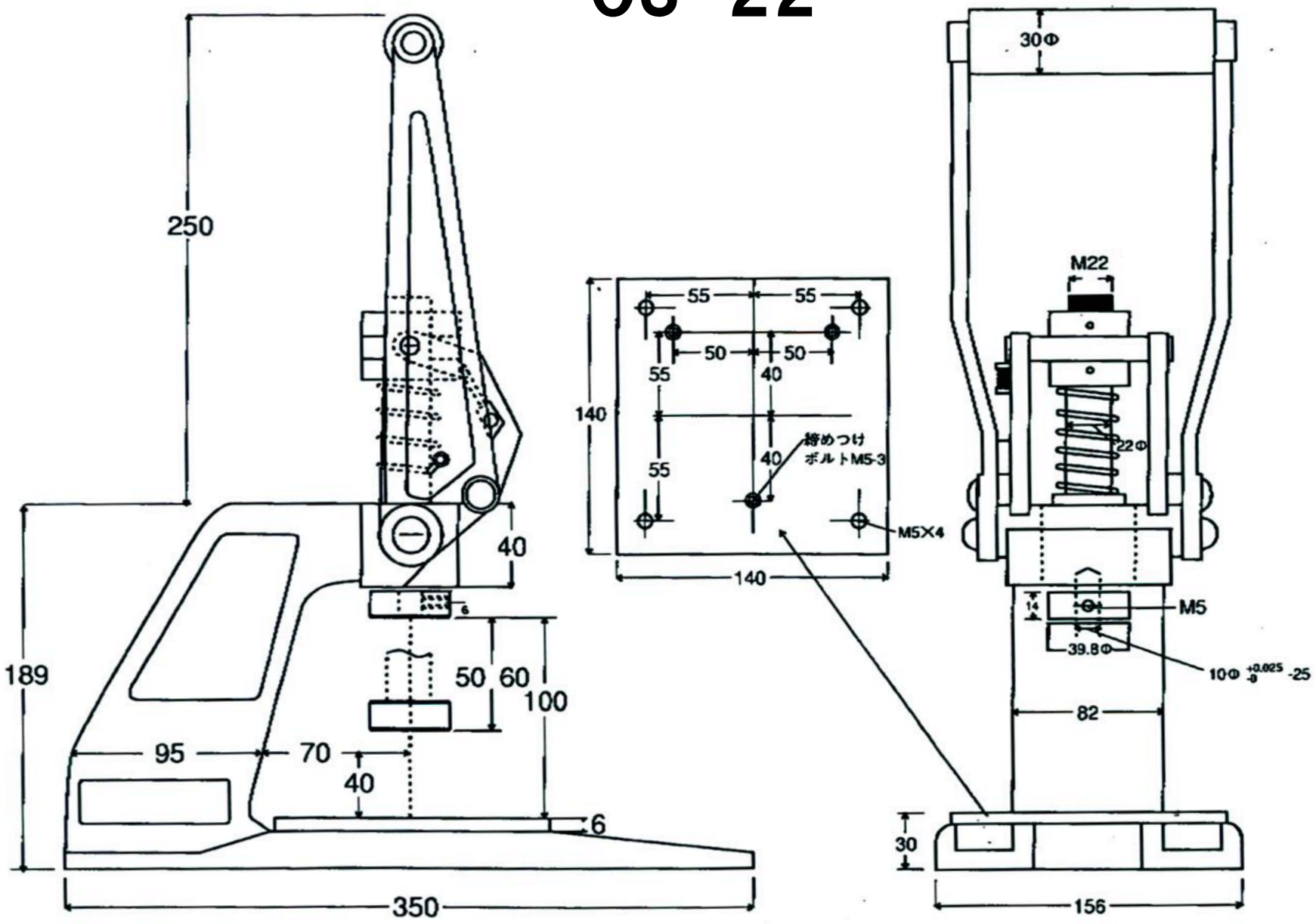
250
189
40
6
50
60
100
95
70
40
6
350
55
55
50
50
55
40
140
40
55
締めつけ
ボルトM5-3
M5×4
140
30Φ
M22
22Φ
14
M5
39.8Φ
10Φ +0.025 -9 -25
82
30
156