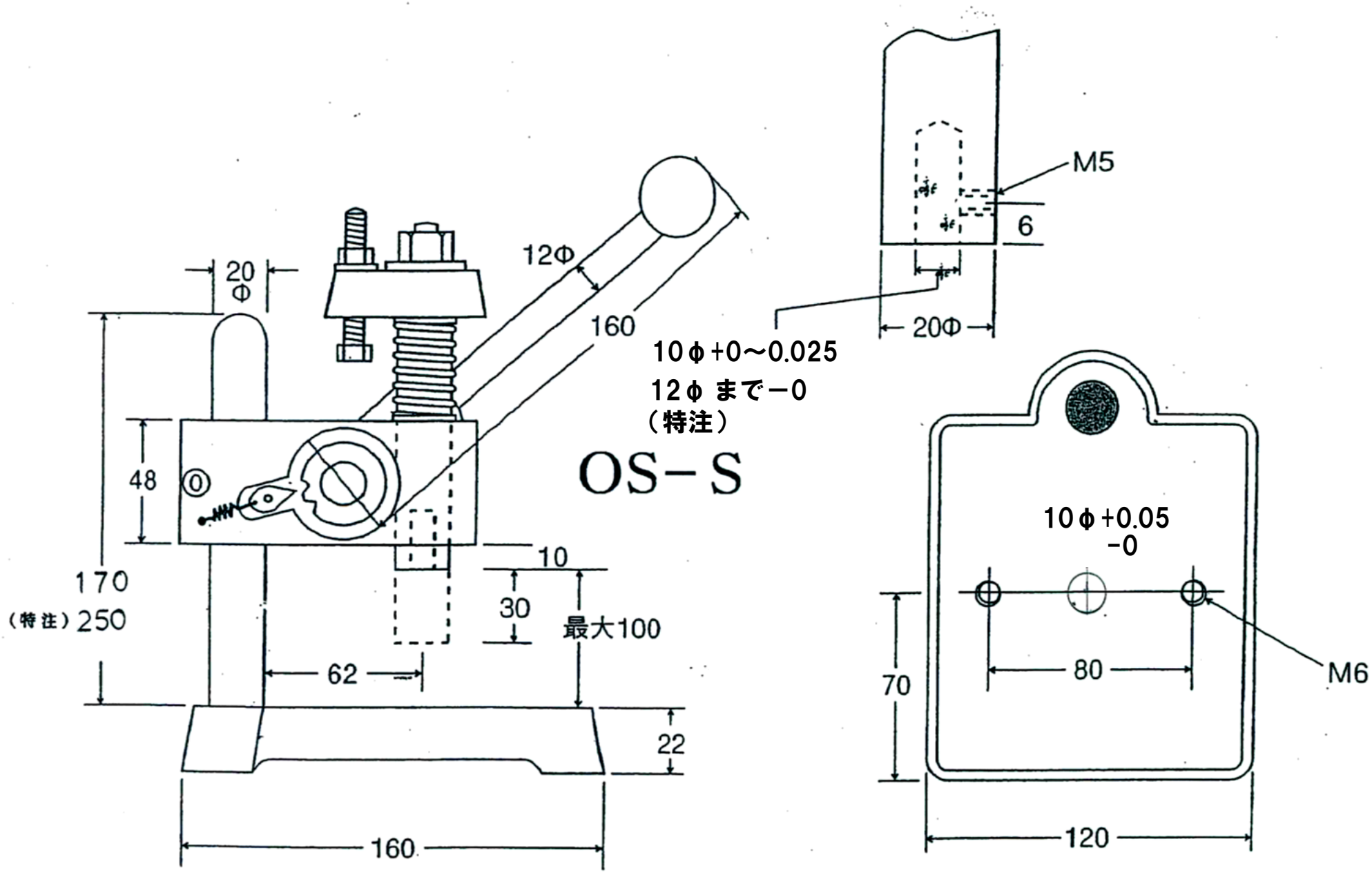
OS－S
20
Φ
12Φ
160
10φ+0～0.025
12φ まで－0
（特注）
M5
6
20Φ
48
170
（特注）250
10
30
最大100
62
22
160
10φ+0.05
-0
70
80
M6
120